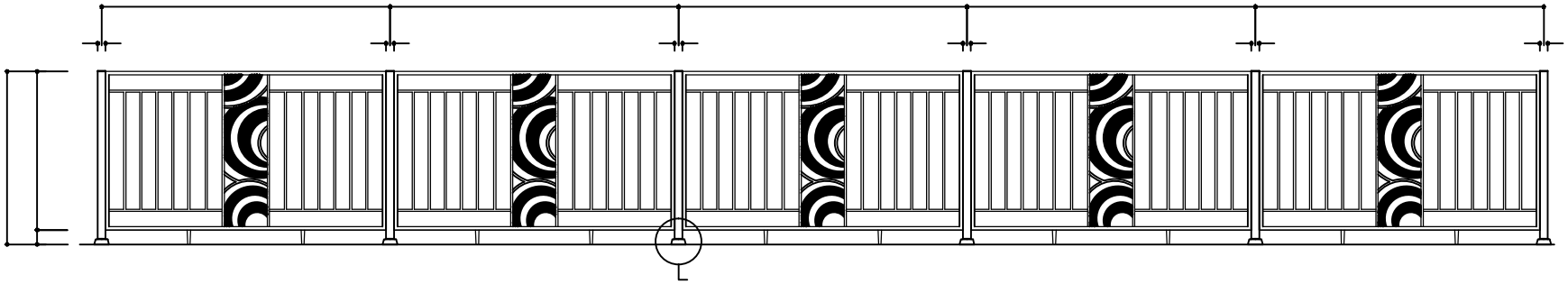

구 간 전 개 도

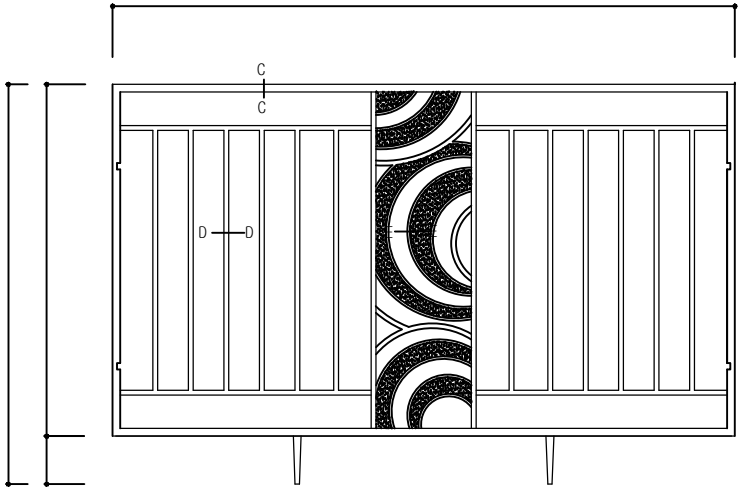

FENCE PANEL 상세도

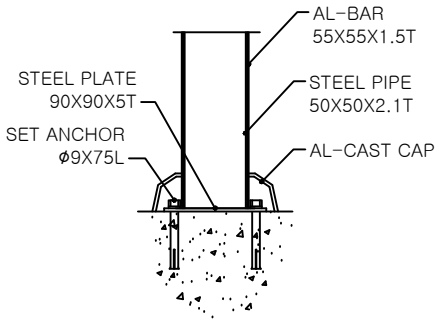

"A"상세도

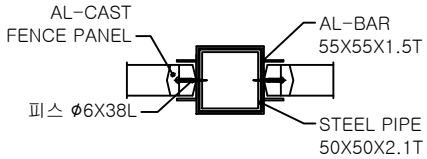

POST TOP 상세도

"C-C"단면도

"D-D"단면도

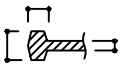

"E-E"단면도

재 료 표

1경간 (H:1.2 X W:2.0)

번호	품 명	규 격	단 위	수 량	재 질	비 고
1	주물판	W1945XH1100	EA	1	AL-CASTING	분체도장
2	마감캡	상,하	SET	1	AL-CASTING	분체도장
3	지주	55X55X1.5T	M	1.2	6063-T5	분체도장
4	보조지주	50X50X2.1T	M	1.1	HGI	
5	앙카 판	90X90X5T	EA	1	STEEL	용융도금
6	앙카볼트	Ø9X75L	EA	4	STS	
7	피스	Ø6X38L	EA	6	STS	

도면명 Drawing	KDAF-118	설 계 Design	김지홍	검 토 Check	hyunsoo	날 짜	2017.04.13
용도	경계용	제 도 Drawing	김지홍	승 인 Approval	박중석	축 척	NON

(주)금동강건
KUMDONG
경남 밀양시 초동면 초동농공단지길 56
TEL:055)-391-1717, FAX:055)-391-4600
도로안전시설물 전문 생산업체